Ansicht B - B 1:50

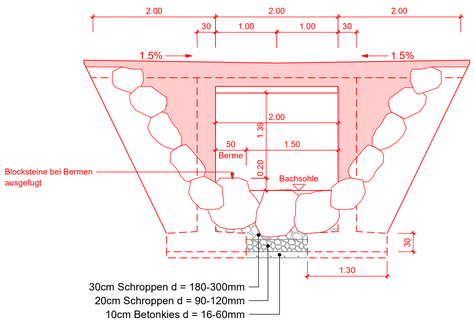

Grundriss 1:50

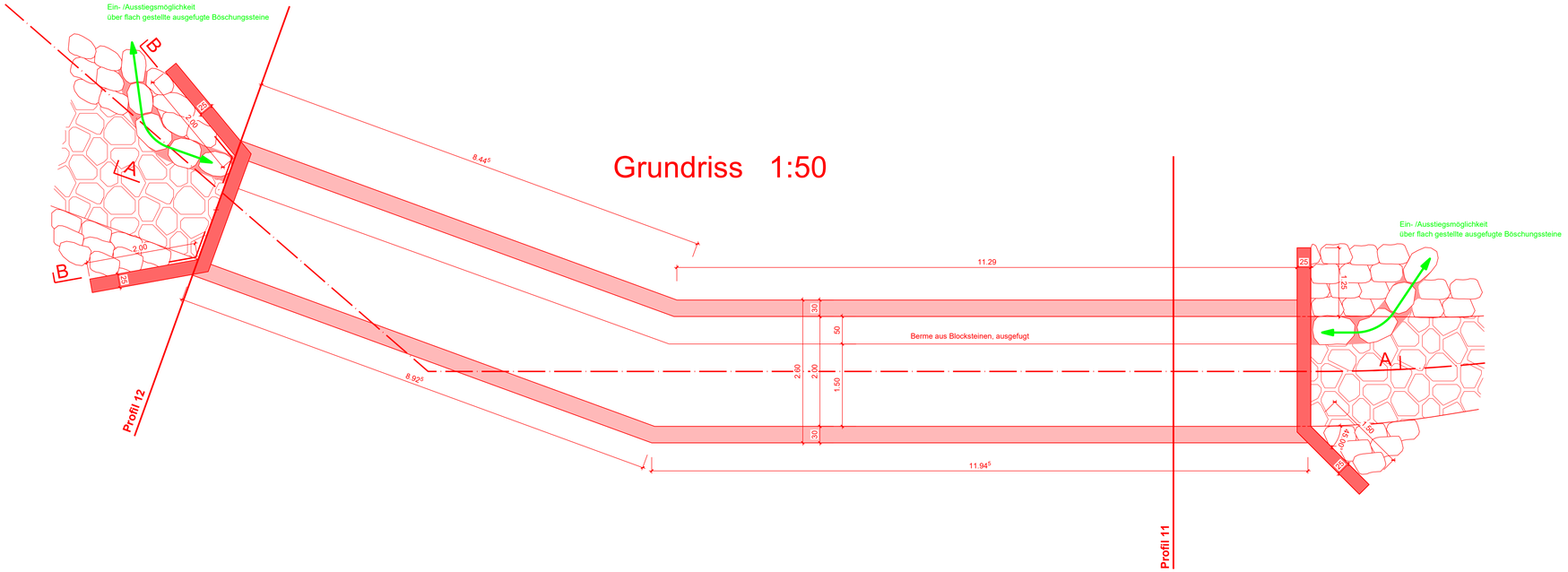

Schnitt A - A 1:50

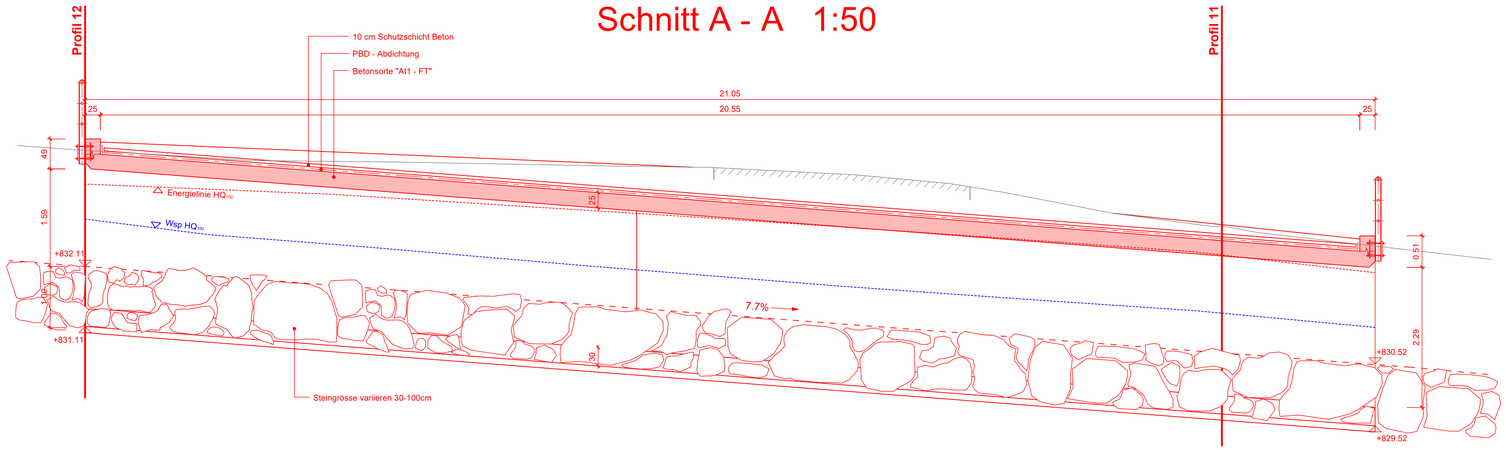

828.00

Bau- und Umweltdepartement
Landesbauamt

KANTON
APPENZELL INNERRHODEN

Bezirke Schwende-Rüte, Appenzell und Feuerschaugemeinde

Hochwasserschutz Schöttler- und Chlosbach, Appenzell

Abschnitte Schöttler, Hundgalgen, untere Brestenburg

Bauprojekt

Durchlass Landhus 1:50

ENTWURF

Entwurf	Gezeichnet	Geprüft	Datum
hko	nru	hko	14.10.2025

Änderungen	Geprüft	Datum
a		
b		
c		
d		

Beilage Nr. 02.12

Konto Nr.	**5110.5020.01**
Projekt Nr.	**3109-0020**
Plan Nr.	**3109-0020-35.1**
Format	**45 x 84 cm**

Freigabe Bauherr:

Wälli AG Ingenieure
Sandgrube 29
9050 Appenzell
T. 058 100 90 10
www.waelli.ch
appenzell@waelli.ch

N:\310 Tiefbau\3109 Appenzell\3109-0020 Appenzell, HWS Schöttler- und Chlosbach\04 CAD\31 Bauprojekt\3109-0020-35.1_Durchlass Landhus_50.2D